BOSCH

Електроинструменти

ЕКСЦЕНТРИКОВА ШЛИФОВАЩА
GEX 125-1 AE 3 601 C87 500

SIS DVD 07/13

3 601 C87 500
Stand ~~07-07-18~~
Issue 07-07-20

Fig./Abb. 1

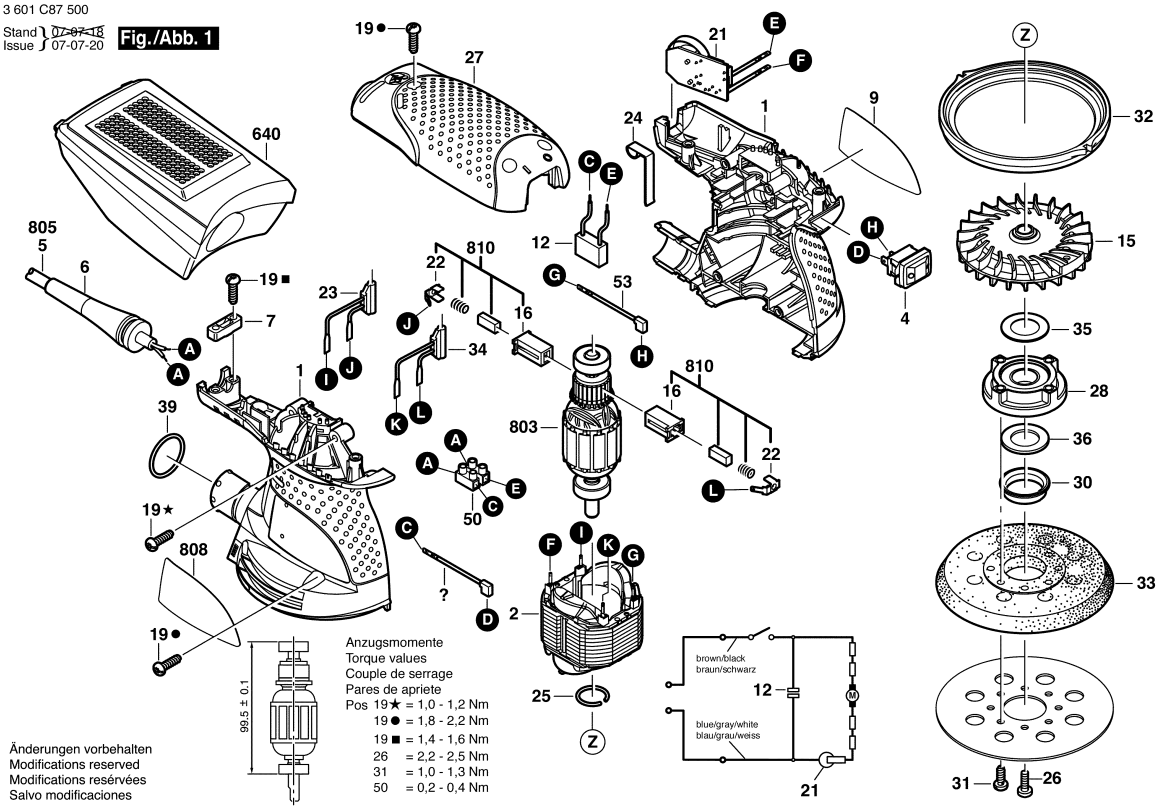

Моля, обърнете внимание: ремонтите, измененията и изпитването трябва да бъдат извършвани професионално.
Трябва да бъдат спазвани указанията за безопасност съгласно IEC, EN, VDE, AFNOR и други валидни в съответната страна
Правата за технически изменения и изменения на цената запазени. Информацията за продуктите и цените / ценовите групи се

Състояние: 24.5.2012

Поз.	Бр	Каталожен №	Обозначение	Указания/предшествие	PG	
1	1	2 609 100 539	КОРПУС	.	28	S
2	1	2 609 120 299	СТАТОР	230V .	30	S
4	1	1 607 200 190	ПУСКОВ КЛЮЧ	.	22	S
6	1	2 600 703 017	НАКРАЙНИК ЗА	Ø6,4-Ø7,2x76 MM .	13	S
7	1	2 601 035 001	ДЪРЖАЧ НА КАБЕЛ	.	11	S
9	1	2 609 131 502	ТАБЕЛКА	GEX 125-1 AE .	13	S
12	1	2 609 120 282	ФИЛТЪР ПРОТИВ	.	18	S
15	1	2 609 110 637	ВЕНТИЛАТОР	.	25	S
16	2	2 610 320 548	ЧЕТКОДЪРЖАЧ	.	13	S
19	9	2 603 490 022	TORX-ВИНТ	4x16 .	10	S
21	1	2 609 120 266	РЕГУЛАТОР НА	.	33	S
22	2	2 610 329 896	КЛЕМА	.	11	S
23	1	2 609 120 290	ФИЛТЪР ПРОТИВ	.	15	S
24	1	2 601 329 043	КОНТАКТНА	.	11	S
25	1	2 916 540 005	ЗЕГЕРШАЙБА	DIN 7993-A8 .	10	S
26	1	2 610 918 116	TORX-ВИНТ	.	15	S
27	1	2 609 100 538	КАПАК НА КОРПУС	.	23	S
28	1	2 609 100 862	ЛАГЕРЕН ФЛАНЕЦ	.	23	S
30	1	2 609 100 633	ЗАДЕН КАПАК	.	12	S
31	4	2 610 915 161	ВИНТ	.	15	S
32	1	2 609 170 077	СПИРАЧКА	.	13	S
33	1	2 609 100 541	ГУМЕН ПЛОТ	.	29	S
34	1	2 609 120 291	ФИЛТЪР ПРОТИВ	.	15	S
35	1	2 609 110 724	ШАЙБА	.	11	S
36	1	2 609 170 084	ФИЛЦ	.	11	S
39	1	1 610 210 045	О-ПРЪСТЕН	3x23 MM .	11	S
50	1	2 610 910 009	ПРОВОДНИК	.	12	S
53	1	2 609 120 284	СВЪРЗВАЩ	.	12	S
640	1	2 609 199 176	ПРАХОУЛОВИТЕЛ	.	29	S
803	1	2 609 199 164	РОТОР	230V .	41	S
805	1	1 607 000 386	ЗАХРАНВАЩ	EU 230V 4,15m 2 x 1,0	25	S
808	1	2 609 131 528	ТАБЕЛКА	.	13	S
810	1	2 609 120 199	ЧЕТКИ-КОМПЛЕКТ	.	22	S

Поз.	Бр	Каталожен №	Обозначение	Указания/предшествие	PG	